E 112, E 224, E 336

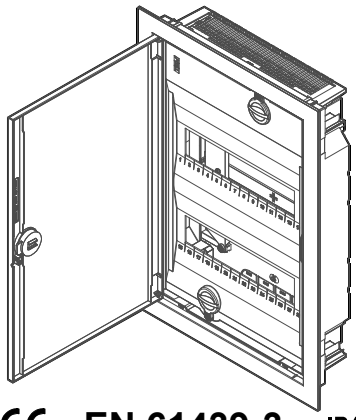

CE EN 61439-3 IP40 IK07

E 112

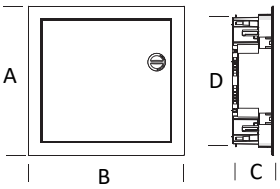

E 224

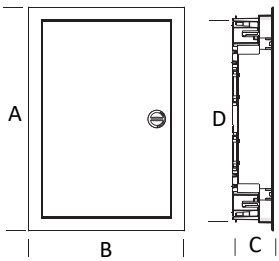

E 336

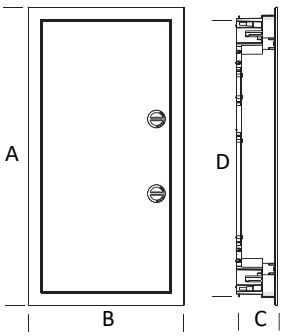

mm	A	B	C	D	E
E 112	320	358	94	279	324
E 224	514	358	94	477	324
E 336	664	358	94	616	324

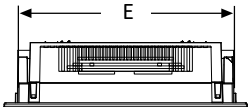

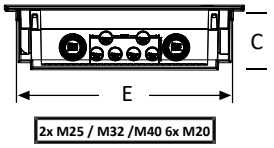

2x M25 / M32 /M40 6x M20

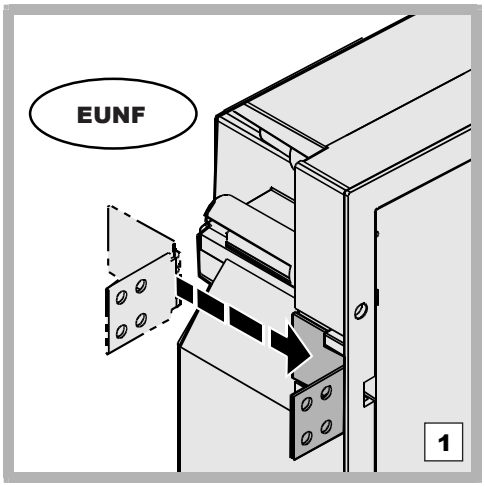

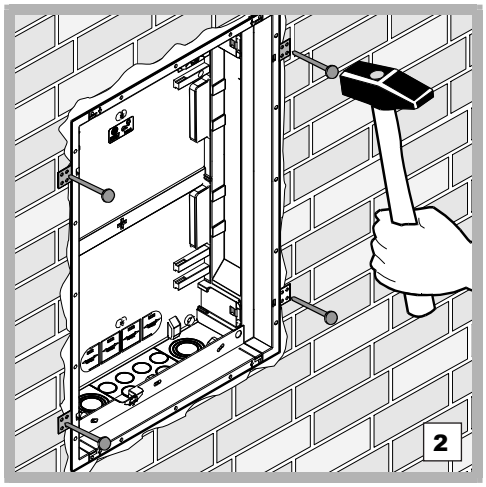

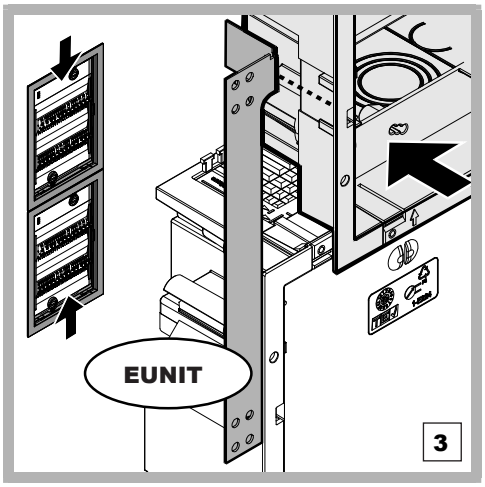

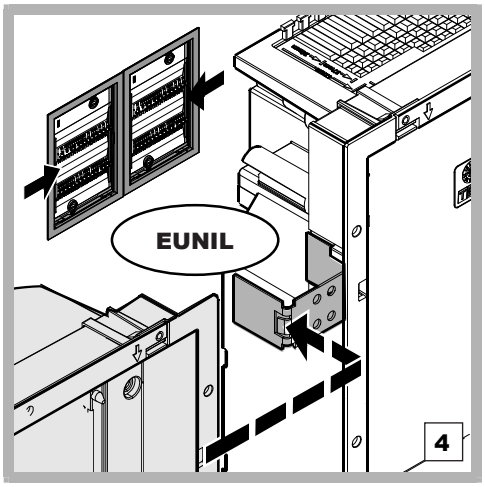

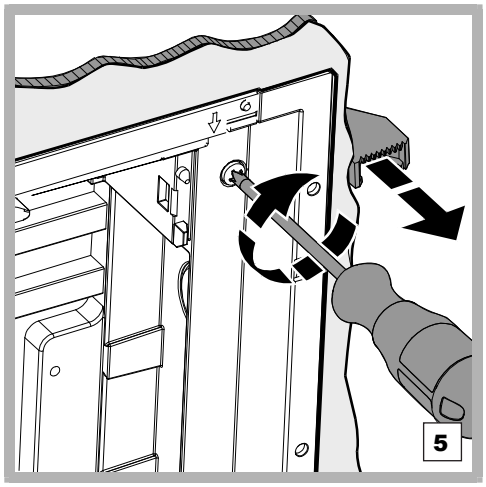

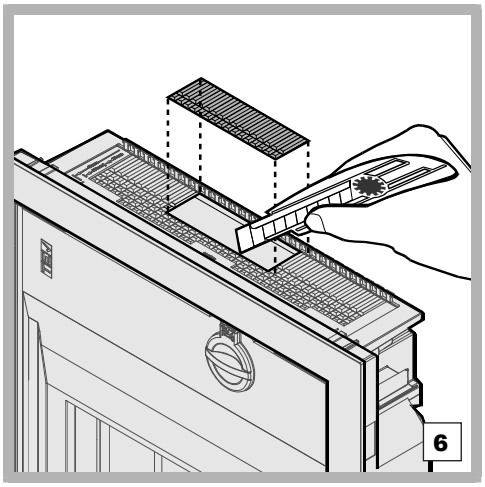

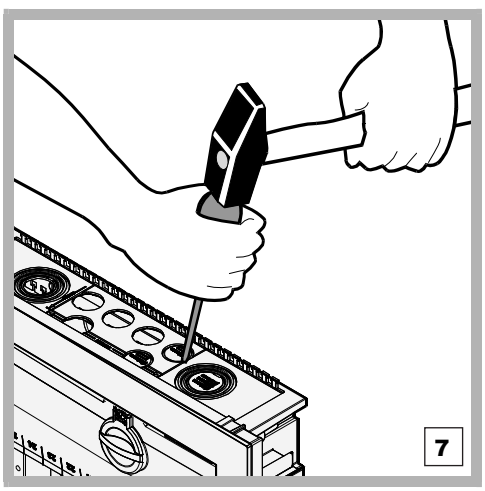

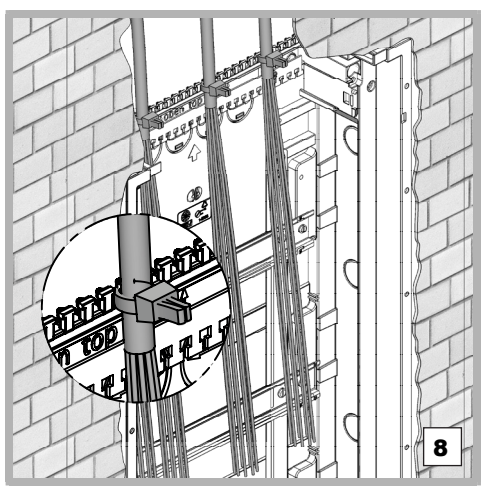

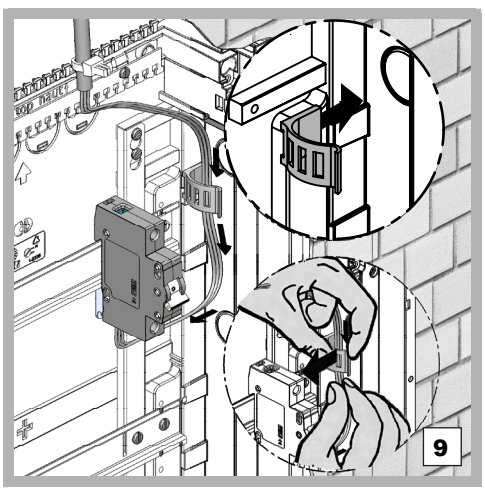

TEV2 - Distribuição de Material Eléctrico, Lda | Rua de Joaquim Silva Vicente | Zona Industrial da Maia I |Sector VII Lote 137 | 4470-434 Maia | Tel.: 229 478 170 - Fax.: 229 485 164 | info@tev.pt | www.tev.pt

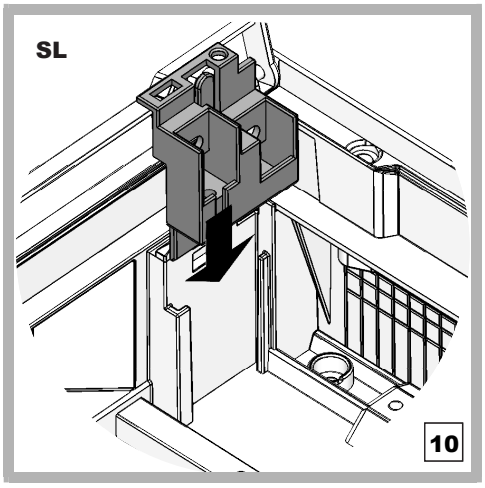

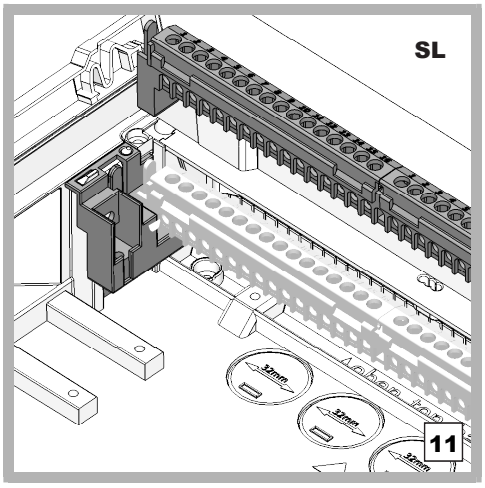

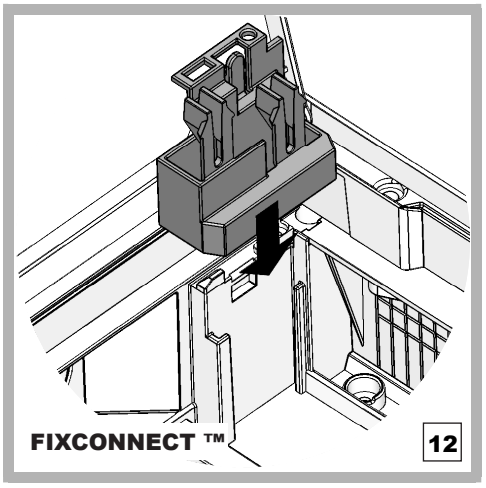

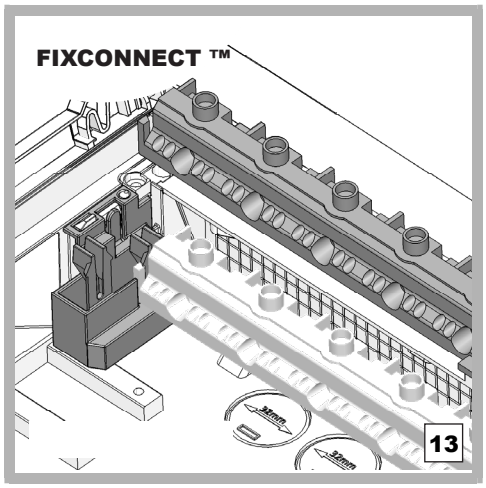

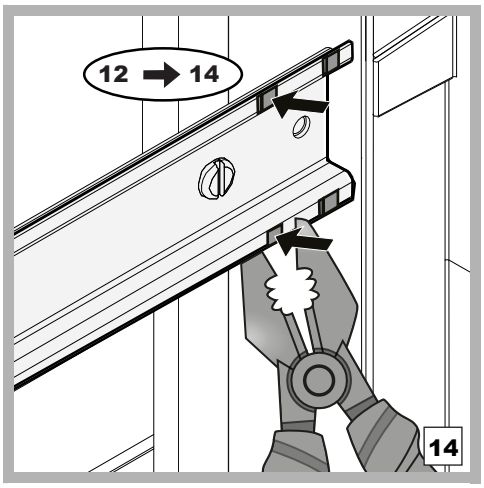

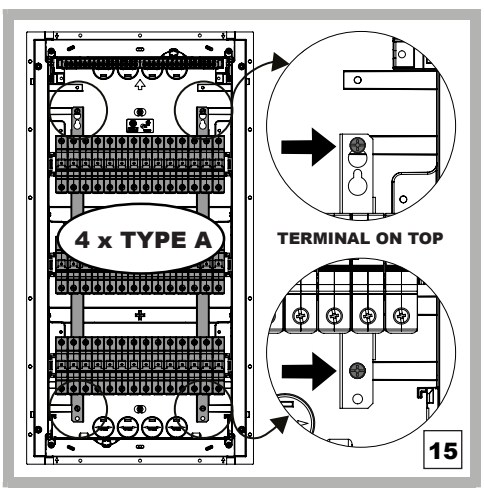

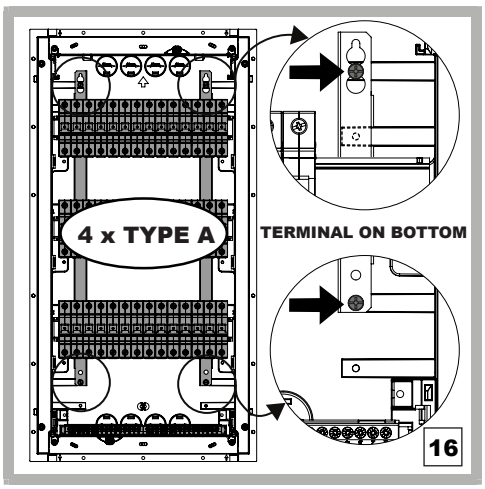

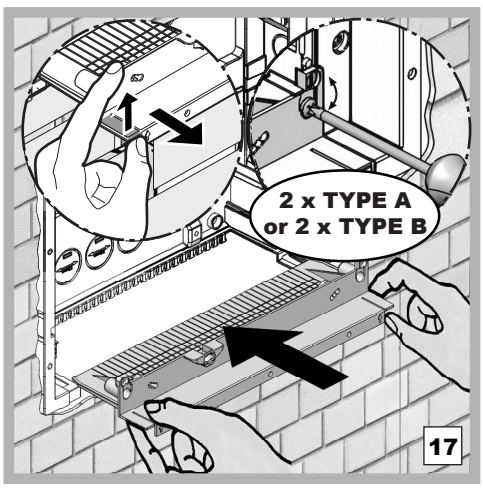

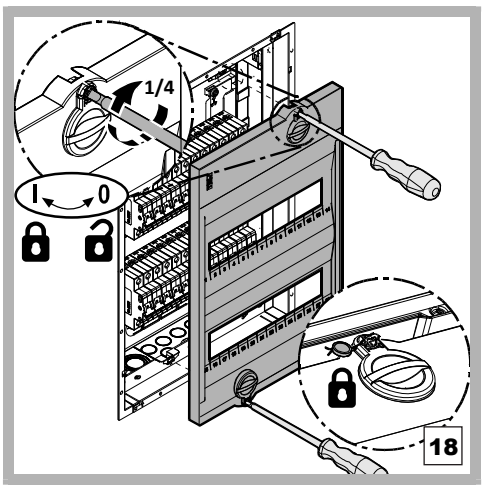

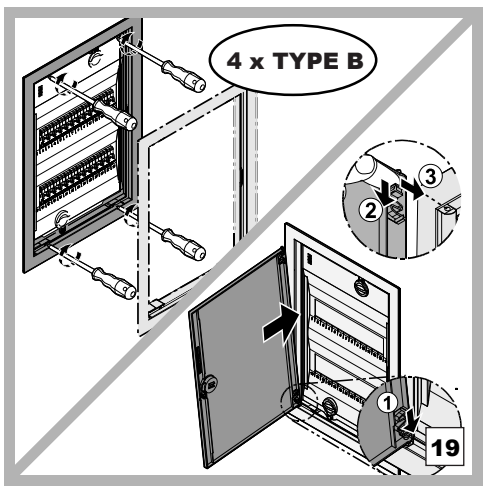

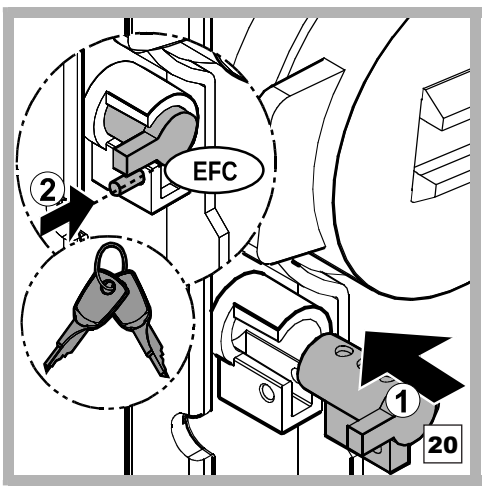

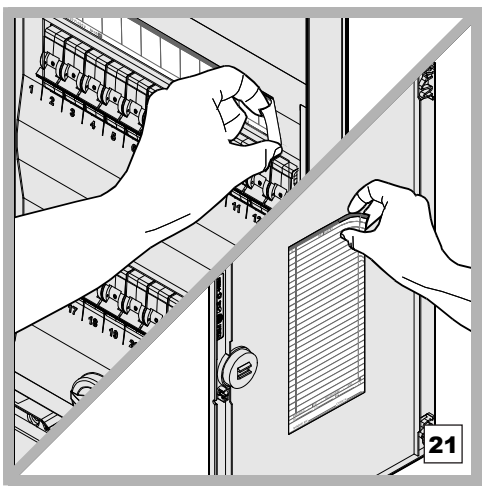

TYPE A

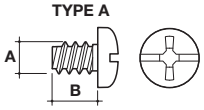

TYPE B

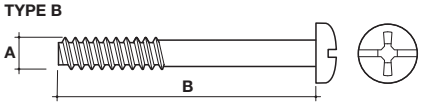

	A	B	Screws included		
	(mm)	(mm)	E 112	E 224	E 336
TYPE A	4	7	6	8	8
TYPE B	4	34	8	8	8